GROVE	GRIFF KPL. HANDLE	BILDTAFEL PICTORIAL DISPLAY			GMK 4100 BE 630 G 807
		09.14	3135676-ETL C	1/1	

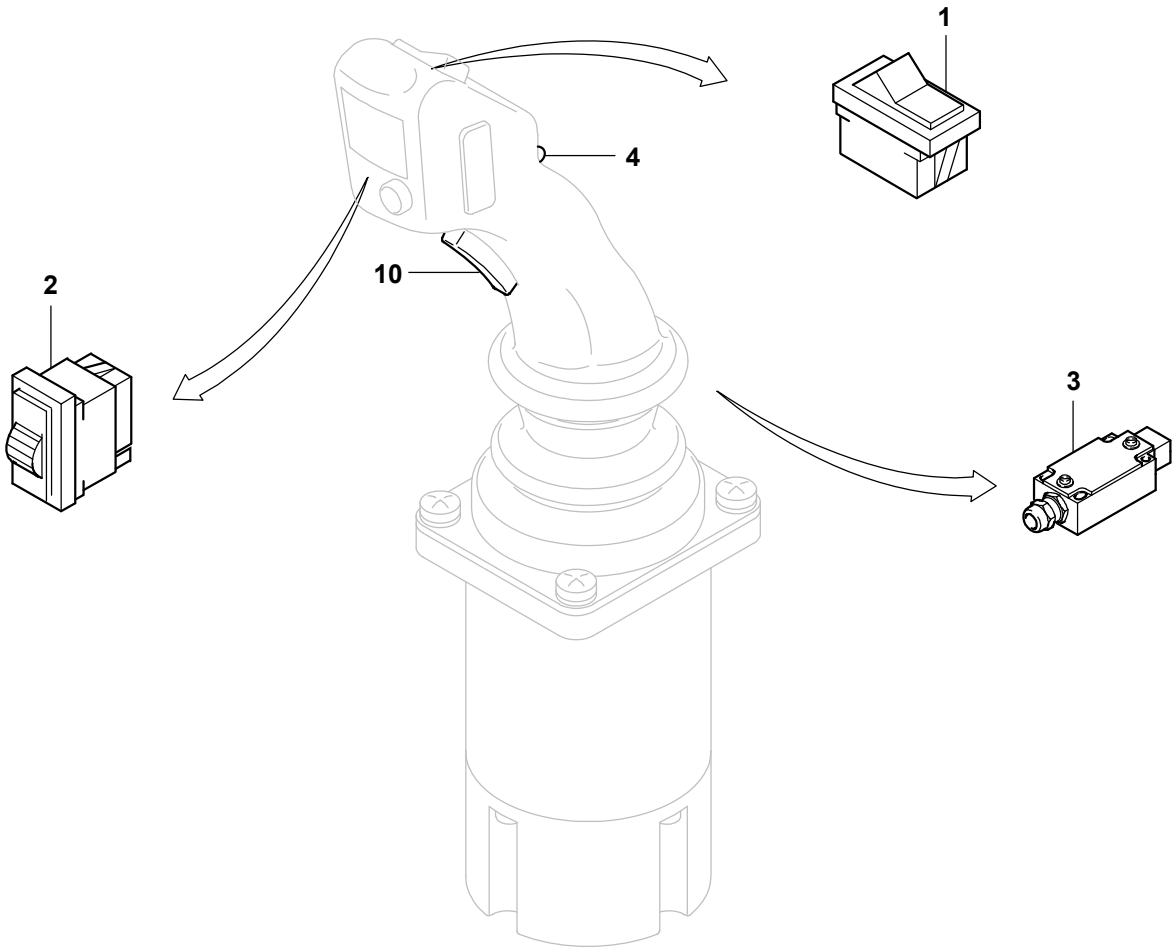

3135676-C-BL01-0914-0000